Lösungen zur Aufbereitung von Kunststoffabfällen

Artikel vom **16. November 2021**
Recyclinganlagen

Der Maschinen- und Anlagenbauer Herbold Meckesheim zeigte auf der »Fakuma 2021« seine Maschinenpalette für die Aufbereitung von Kunststoffabfällen.

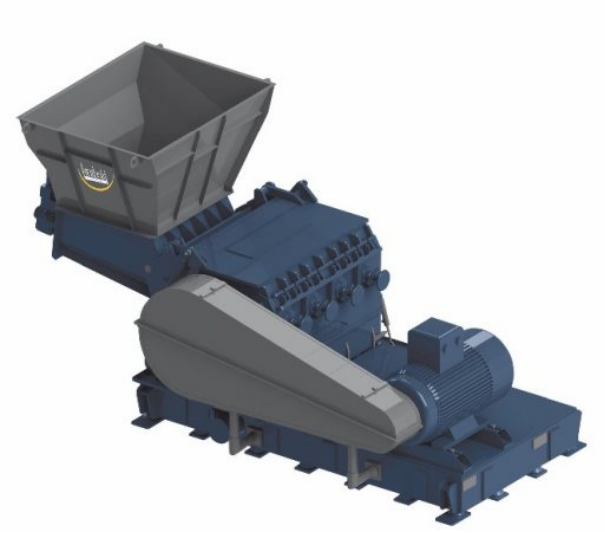

Die Schneidmühlen bieten hohe Durchsatzleistungen bei niedrigem Energieverbrauch (Bild: Herbold Meckesheim).

Die Schneidmühlen von Herbold Meckesheim bieten eine speziell entwickelte Schneidgeometrie und ein besonderes Rotorkonzept. Die Rotorgeometrie wird dabei auf die jeweilige Anwendung angepasst. Auch die vollständige Verschleißauskleidung der Gehäuse und die austauschbaren Verschleißteile spezieller Rotore machen die Maschinen langlebig und wartungsfreundlich. Der Einsatz von Hydrozyklonen in der Trenntechnik und die Heißwäsche, die seit vielen Jahren Bestandteil der Anlagenlösungen des Unternehmens sind, bilden die Basis für die Waschanlagen. Insbesondere für Post-Industrial- und Post-Consumer-Folien, Post-Consumer-Hartkunststoffe, PET-Flaschen und -Trays, Big-Bags und andere Monofilamente sowie für Getränkekartons und Pulper-Reststoffe bietet das Unternehmen praxiserprobte

Lösungen an. Dabei ist laut Angabe des Unternehmens die Heißwäsche von Folien mittlerweile in einer Vielzahl von Aufträgen zu einem festen Bestandteil geworden, um die gewünschten hohen Qualitäten aus Post-Consumer-Materialien zu erzielen. Auch als Voraufbereitungsstufe für das chemische Recycling kommen die Lösungen zum Einsatz. Trockenreinigungslösungen, Waschanlagen und Agglomeratoren konfektionieren das Inputmaterial für das chemische Recycling.

Hersteller aus dieser Kategorie

Nestro Lufttechnik GmbH
Paulus-Nettelnstroth-Platz
D-07619 Schkölen
036694 41-0
info@nestro.de
www.nestro.de
Firmenprofil ansehen

© 2018 Kuhn Fachverlag